Fabas Luce S.p.a.
Via Luigi Talamoni 75,
20861 BRUGHERIO MB - ITALY
Tel. +39 039 890691
Fax. +39 039 2142208
info@fabasluce.it - www.fabasluce.it

Beba

Moderne Neuinterpretation der bekannten Bankers-Lamp: vielfältig verstellbare LED-Schreibtischleuchte mit CCT-Steuerung mit 3000,4000 und 6000 K und Mehrfachdimmung

Artikelnummer	**3775-30-102**
Typ	Tischleuchte
Designer	S.T. Fabas Luce
EAN	8019282546467
Zolltarif	94052190
Farbe	Weiß
Material	Aluminium und Methacrylat
IP	IP20
IK	05
Isolierklasse	CL2
Artikelmaße	440x218x366mm - 2.2kg
Verpackungsmaße	510x90x255mm - 2.6kg
	Bestückung 1
Bestückung	LED Eingebaut
Einschalten	Touchdimmer
Lumen der Lichtquelle	1340 lm
Farbtemperatur	CCT (3000K-4000K-6000K)
Energieklasse	A↑G E
	Elektrische Spezifikationen 1
Eingangsspannung	230V AC 50Hz
Gesamtabsorbierte Leistung	12W

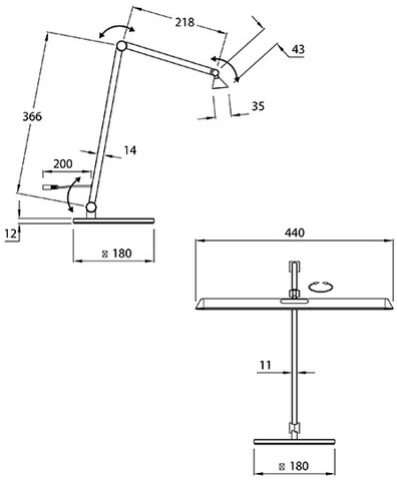

CE