Fabas Luce S.p.a.
Via Luigi Talamoni 75,
20861 BRUGHERIO MB - ITALY
Tel. +39 039 890691
Fax. +39 039 2142208
info@fabasluce.it - www.fabasluce.it

Palau

Leistungsstarke LED-Pendelleuchte in Doppel-Ringform, up&downlight, dimmbar

Artikelnummer	**3743-45-102**
Typ	Pendelleuchte
Designer	S.T. Fabas Luce
EAN	8019282540625
Zolltarif	94051190
Farbe	Weiß
Material	Metall- und Methacrylat
IP	IP20
Isolierklasse	CL1
Artikelmaße	Max 2000mm Ø600mm - 3.7kg
Verpackungsmaße	640x640x85mm - 4.7kg
	Bestückung 1
Bestückung	LED 108W Inklusiv
Lumen der Lichtquelle	11780 lm
Farbtemperatur	warmweiss 3000K
Energieklasse	A↑G E
	Elektrische Spezifikationen 1
Eingangsspannung	230V AC 50Hz
Steuerungssystem	Dimmbar (über Phasenan - und abschnittdimmer)

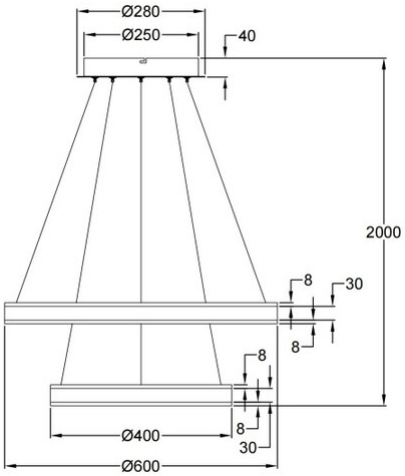

CE