Fabas Luce S.p.a.
Via Luigi Talamoni 75,
20861 BRUGHERIO MB - ITALY
Tel. +39 039 890691
Fax. +39 039 2142208
info@fabasluce.it - www.fabasluce.it

Armanda

Attraktive und funktionelle IP54 AKKU-Leuchte mit stabilem Magnetbefestigungssystem, SET bestehend aus hochwertiger LED-Einheit, Wandhalter, Haken und Tischstativ; dimmbar; für Innen und Aussen geeignet
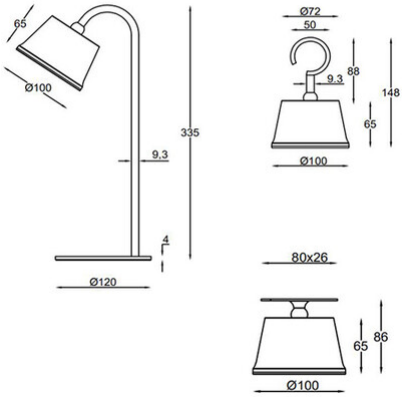
Artikelnummer	**3742-71-101**
Typ	Strahler
Designer	S.T. Fabas Luce
EAN	8019282540564
Zolltarif	94052190
Farbe	Schwarz
Material	Metall- und Polycarbonatstruktur
IP	IP54
IK	04
Isolierklasse	CL3
Operating ambient temperature	-10°C +35°C
Jahre Garantie	2
Artikelmaße	65mm Ø100mm - 0.61kg
Verpackungsmaße	150x150x360mm - 0.85kg
	Bestückung 1
Bestückung	LED 3W Inklusiv
LED Merkmale	SMD
Einschalten	Touchdimmer
Lumen der Lichtquelle	320 lm
Lumen des Artikels	210 lm
Farbtemperatur	warmweiss 3000K
Minimaler CRI	>80
Energieklasse	A↑G E