Fabas Luce S.p.a.
Via Luigi Talamoni 75,
20861 BRUGHERIO MB - ITALY
Tel. +39 039 890691
Fax. +39 039 2142208
info@fabasluce.it - www.fabasluce.it

Hazel

Leistungsstarke High-Power Aussenleuchte IP65 mit FSC-zertifiziertem Teakholz, zweiflammig

Artikelnummer	**3680-22-165**
Typ	Außenbereich
Designer	S.T. Fabas Luce
EAN	8019282533917
Zolltarif	94051190
Farbe	Teakholz
Material	Metall und Holz mit Glas
IP	IP65
Isolierklasse	CL1
Artikelmaße	222x78x51mm - 0.93kg
Verpackungsmaße	140x125x250mm - 1.16kg
	Bestückung 1
Bestückung	LED 13W Inklusiv
Lumen des Artikels	1250 lm
Farbtemperatur	warmweiss 3000K
	Elektrische Spezifikationen 1
Eingangsspannung	230V AC 50Hz

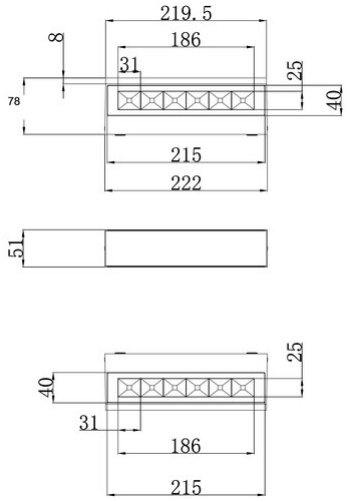

CE