Fabas Luce S.p.a.
Via Luigi Talamoni 75,
20861 BRUGHERIO MB - ITALY
Tel. +39 039 890691
Fax. +39 039 2142208
info@fabasluce.it - www.fabasluce.it

Sveva

Pfiffige Echtholz-Stehleuchte (Esche) mit stabiler Rast-Verstellung
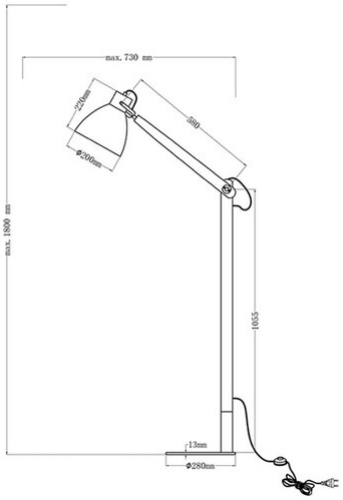
Artikelnummer	**3644-11-102**
Typ	Stehleuchte
Designer	S.T. Fabas Luce
EAN	8019282519072
Zolltarif	94052990
Farbe	Weiß / Eschenholz
Material	Metall und Holz
IP	IP20
Isolierklasse	CL2
Artikelmaße	Max 730x1800mm Ø280mm - 7kg
Verpackungsmaße	1060x350x260mm - 7.67kg
	Bestückung 1
Bestückung	E27 1x 60W Nicht inklusiv
Einschalten	Mit Schalter
	Elektrische Spezifikationen 1
Eingangsspannung	230V AC 50Hz