Fabas Luce S.p.a.
Via Luigi Talamoni 75,
20861 BRUGHERIO MB - ITALY
Tel. +39 039 890691
Fax. +39 039 2142208
info@fabasluce.it - www.fabasluce.it

Adda

Extravagante Keramik-Tischleuchte in Stein-Optik

Artikelnummer	**3612-30-102**
Typ	Tischleuchte
Designer	S.T. Fabas Luce
EAN	8019282518815
Zolltarif	94052940
Farbe	Weiß
Material	Metall-, Keramik- und Gewebestruktur
IP	IP20
Isolierklasse	CL2
Artikelmaße	150x150x290mm - 0.6kg
Verpackungsmaße	160x160x230mm - 0.82kg
	Bestückung 1
Bestückung	E14 1x 25W Nicht inklusiv
Einschalten	Mit Schalter
	Elektrische Spezifikationen 1
Eingangsspannung	230V AC 50Hz

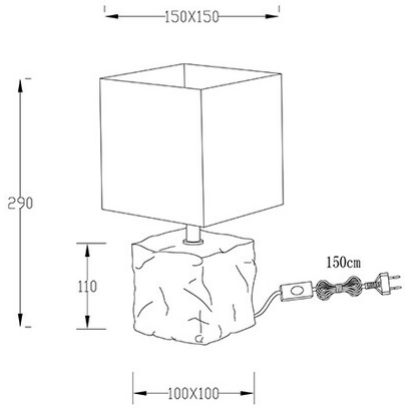

CE