Fabas Luce S.p.a.
Via Luigi Talamoni 75,
20861 BRUGHERIO MB - ITALY
Tel. +39 039 890691
Fax. +39 039 2142208
info@fabasluce.it - www.fabasluce.it

Lao

Sttraktive LED-Aussenleuchte mit Doppel-Linsentechnik in IP65-Schutzart

Artikelnummer	**3603-22-102**
Typ	Außenbereich
Designer	S.T. Fabas Luce
EAN	8019282533979
Zolltarif	94051190
Farbe	Weiß
Material	Aluminium und Kristallglas
IP	IP65
IK	06
Isolierklasse	CL1
Operating ambient temperature	-10°C + 35°C
Jahre Garantie	2
Artikelmaße	110x120x70mm - 0.8kg
Verpackungsmaße	160x160x150mm - 0.9kg
	Bestückung 1
Bestückung	LED 12W Inklusiv
LED Merkmale	COB
Lumen der Lichtquelle	1080 lm
Lumen des Artikels	907 lm
Farbtemperatur	warmweiss 3000K
Minimaler CRI	>80
Energieklasse	A↑G E
	Elektrische Spezifikationen 1
Eingangsspannung	220/240V AC 50/60Hz
Gesamtabsorbierte Leistung	12W
Treiber	Inklusiv

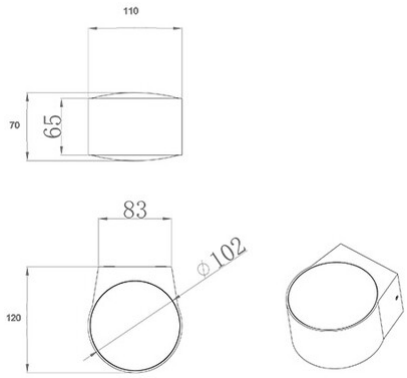

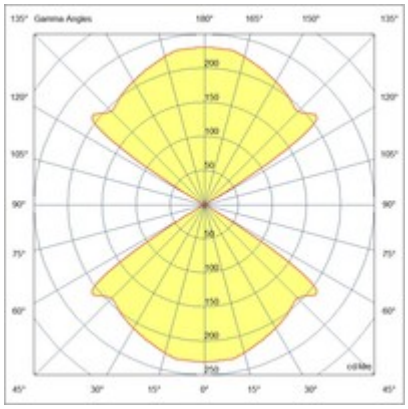

CE