Fabas Luce S.p.a.
Via Luigi Talamoni 75,
20861 BRUGHERIO MB - ITALY
Tel. +39 039 890691
Fax. +39 039 2142208
info@fabasluce.it - www.fabasluce.it

Ideal

Moderne LED-Tischleuchte mit 4 einstellbaren Lichtfarben und 4 Dimmstufen

Artikelnummer	**3550-30-101**
Typ	Tischleuchte
Designer	S.T. Fabas Luce
EAN	8019282510833
Zolltarif	94052190
Farbe	Schwarz
Material	Aluminium
IP	IP20
Isolierklasse	CL2
Artikelmaße	364x374mm Ø150mm - 0.91kg
Verpackungsmaße	195x80x430mm - 1.24kg
	Bestückung 1
Bestückung	LED Eingebaut
Einschalten	Touchdimmer
Lumen der Lichtquelle	1000 lm
Farbtemperatur	CCT (3000K 4000K 5000K 6000K)
Energieklasse	A↑G E
	Elektrische Spezifikationen 1
Eingangsspannung	230V AC 50Hz
Gesamtabsorbierte Leistung	10W

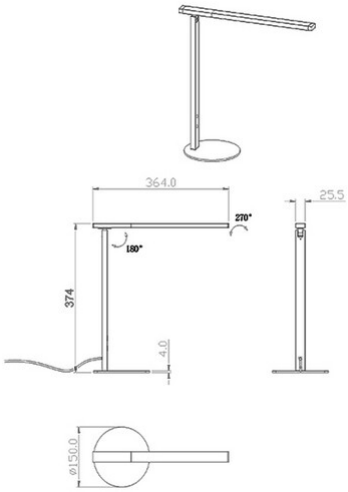

CE