Fabas Luce S.p.a.
Via Luigi Talamoni 75,
20861 BRUGHERIO MB - ITALY
Tel. +39 039 890691
Fax. +39 039 2142208
info@fabasluce.it - www.fabasluce.it

Gisella

Tischleuchte mit geblasenem Vintage-Strukturglas in Amber
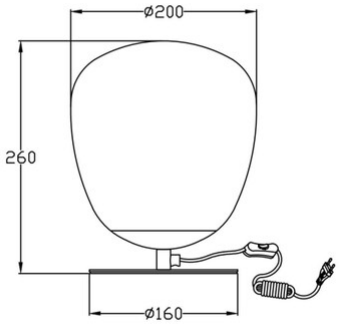
Artikelnummer	**3518-30-125**
Typ	Tischleuchte
Designer	S.T. Fabas Luce
EAN	8019282510420
Zolltarif	94052950
Farbe	Amber
Material	Metall und geblasenes Glas
IP	IP20
Isolierklasse	CL2
Artikelmaße	260mm Ø200mm - 1.3kg
Verpackungsmaße	260x260x320mm - 1.7kg
	Bestückung 1
Bestückung	E27 1x 40W Nicht inklusiv
Einschalten	Mit Schalter
	Elektrische Spezifikationen 1
Eingangsspannung	230V AC 50Hz