Fabas Luce S.p.a.
Via Luigi Talamoni 75,
20861 BRUGHERIO MB - ITALY
Tel. +39 039 890691
Fax. +39 039 2142208
info@fabasluce.it - www.fabasluce.it

Giotto

Moderne Trend-LED Leuchte in zurückhaltender Präsenz, dimmbar incl. Smart Luce Sprachsteuerung

Artikelnummer	**3508-45-102-01**
Typ	Pendelleuchte
Designer	S.T. Fabas Luce
EAN	8019282513674
Zolltarif	94051190
Farbe	Weiß
Material	Metall- und Methacrylat
IP	IP40
Isolierklasse	CL1
Smartluce	Integriert
Artikelmaße	Max 2000mm Ø600mm - 2.5kg
Verpackungsmaße	85x640x640mm - 3.4kg
	Bestückung 1
Bestückung	LED 52W Inklusiv
Lumen der Lichtquelle	5320 lm
Farbtemperatur	warmweiss 3000K
Energieklasse	E
	Elektrische Spezifikationen 1
Eingangsspannung	230V AC 50Hz
Steuerungssystem	Dimmbar (über Phasenan - und abschnittdimmer)

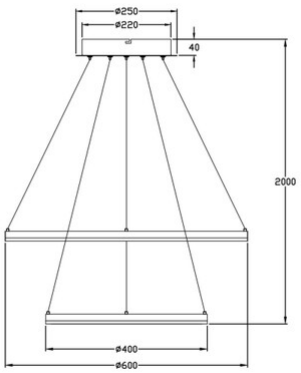

CE