Fabas Luce S.p.a.
Via Luigi Talamoni 75,
20861 BRUGHERIO MB - ITALY
Tel. +39 039 890691
Fax. +39 039 2142208
info@fabasluce.it - www.fabasluce.it

Giotto

Moderne Trend-LED Leuchte in zurückhaltender Präsenz, dimmbar

Artikelnummer	**3508-40-101**
Typ	Pendelleuchte
Designer	S.T. Fabas Luce
EAN	8019282508014
Zolltarif	94051190
Farbe	Schwarz
Material	Metall- und Methacrylat
IP	IP40
Isolierklasse	CL1
Smartluce	Kompatibel
Artikelmaße	Max 2000mm Ø600mm - 1.9kg
Verpackungsmaße	99x640x640mm - 2.8kg
	Bestückung 1
Bestückung	LED Inklusiv
Lumen der Lichtquelle	3780 lm
Farbtemperatur	warmweiss 3000K
Energieklasse	A↑G E
	Elektrische Spezifikationen 1
Eingangsspannung	230V AC 50Hz
Gesamtabsorbierte Leistung	36W
Steuerungssystem	Dimmbar (über Phasenan - und abschnittdimmer)

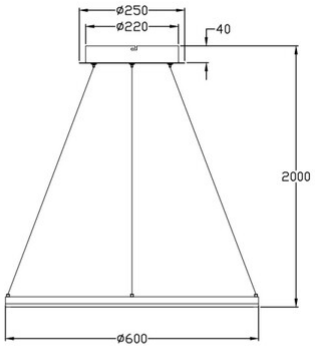

CE