Fabas Luce S.p.a.
Via Luigi Talamoni 75,
20861 BRUGHERIO MB - ITALY
Tel. +39 039 890691
Fax. +39 039 2142208
info@fabasluce.it - www.fabasluce.it

Vietri

Extrem flache Wandleuchtenkombination mit Textilschirm und separat schaltbarem flexiblem Schwanenhals-Lesespot

Artikelnummer	**3432-24-178**
Typ	Wandleuchte
Designer	S.T. Fabas Luce
EAN	8019282096054
Zolltarif	94051190
Farbe	Nickel satiniert
Material	Metall und Stoff
IP	IP20
Isolierklasse	CL1
Artikelmaße	180xMax 390x200mm - 0.6kg
Verpackungsmaße	260x140x260mm - 1kg
	Bestückung 1
Bestückung	LED 8W Inklusiv
Einschalten	Getrennt schaltbar
Lumen des Artikels	270 lm
Farbtemperatur	warmweiss 3000K
	Elektrische Spezifikationen 1
Eingangsspannung	230V AC 50Hz

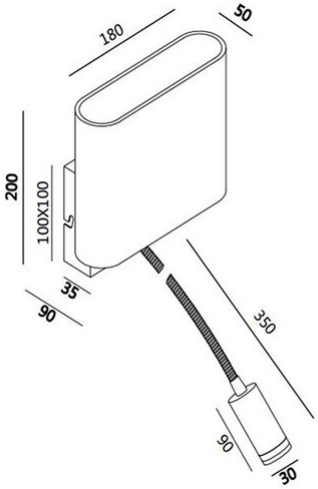

CE