Fabas Luce S.p.a.
Via Luigi Talamoni 75,
20861 BRUGHERIO MB - ITALY
Tel. +39 039 890691
Fax. +39 039 2142208
info@fabasluce.it - www.fabasluce.it

Sirio

Stylische Pendelleuchte mit filigraner und dennoch markanter Optik. Farblich einheitliches Gesamtbild durch abgestimmte Silikonkabel

Artikelnummer	**3388-40-102**
Typ	Pendelleuchte
Designer	Variaforma
EAN	8019282094791
Zolltarif	94051190
Farbe	Weiß
Material	Metall- und Methacrylat
IP	IP20
Isolierklasse	CL1
Artikelmaße	Max 2000mm Ø200mm - 0.6kg
Verpackungsmaße	210x210x110mm - 0.8kg
	Bestückung 1
Bestückung	LED 8W Inklusiv
Lumen des Artikels	750 lm
Farbtemperatur	warmweiss 3000K
	Elektrische Spezifikationen 1
Eingangsspannung	230V AC 50Hz

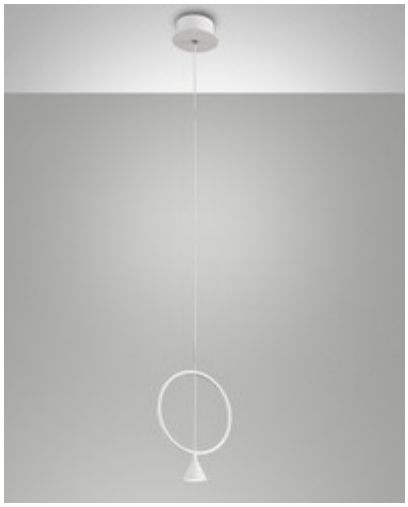

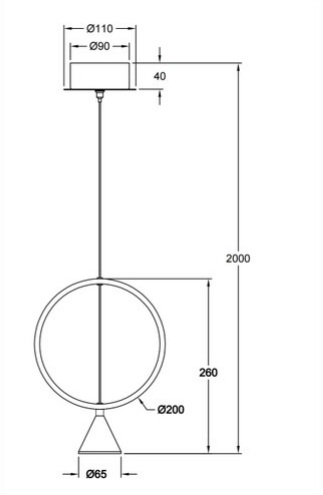

CE