Fabas Luce S.p.a.
Via Luigi Talamoni 75,
20861 BRUGHERIO MB - ITALY
Tel. +39 039 890691
Fax. +39 039 2142208
info@fabasluce.it - www.fabasluce.it

Nala

Elegante und dezente LED Spiegel- und Bilderleuchte, IP44

Artikelnummer	**3361-29-138**
Typ	Wandleuchte
Designer	S.T. Fabas Luce
EAN	8019282539360
Zolltarif	94051190
Farbe	Verchromt
Material	Metall- und Methacrylat
IP	IP44
Isolierklasse	CL2
Artikelmaße	1095x105x60mm - 0.7kg
Verpackungsmaße	115x1140x70mm - 1.2kg
	Bestückung 1
Bestückung	LED Eingebaut
Lumen der Lichtquelle	2460 lm
Farbtemperatur	warmweiss 3000K
Energieklasse	A↑G E
	Elektrische Spezifikationen 1
Eingangsspannung	230V AC 50Hz
Gesamtabsorbierte Leistung	20W

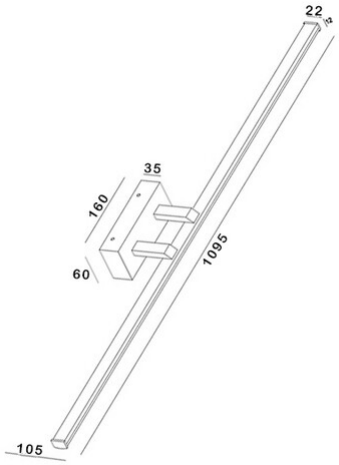

CE