Fabas Luce S.p.a.
Via Luigi Talamoni 75,
20861 BRUGHERIO MB - ITALY
Tel. +39 039 890691
Fax. +39 039 2142208
info@fabasluce.it - www.fabasluce.it

Hale

Designige und eindrucksvolle LED Tischleuchte, verstellbar durch Kugelgelenk mit 3 Stufen/ An/Aus-Touchdimmer

Artikelnummer	**3255-30-102**
Typ	Tischleuchte
Designer	S.T. Fabas Luce
EAN	8019282067382
Zolltarif	94052190
Farbe	Weiß
Material	Metall- und Methacrylat
IP	IP20
Isolierklasse	CL2
Artikelmaße	430x480mm Ø180mm - 2.47kg
Verpackungsmaße	230x230x565mm - 2.95kg
	Bestückung 1
Bestückung	LED 8W Inklusiv
Einschalten	Touchdimmer
Lumen des Artikels	750 lm
Farbtemperatur	warmweiss 3000K
	Elektrische Spezifikationen 1
Eingangsspannung	230V AC 50Hz

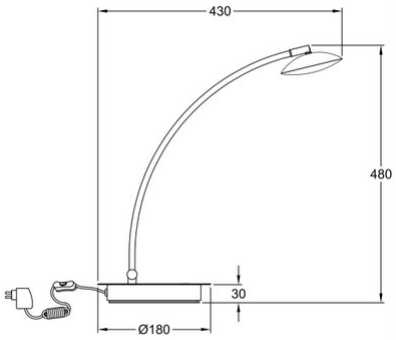

CE